Compac

Características y aplicaciones

Sistema con aplicación en el montaje de toldos que no superen una línea máxima de 4 m. y una salida de 2,50 m.

Se podrá llegar hasta una línea máxima de 5m. limitando la salida a 2m.

En los soportes COMPAC, la línea máxima quedará limitada a 4,5 m.

Characteristics and aplications

Designed to be used in awning assemblies with a maximum line of 4 m and projection of 2.5 m.

A maximum line of 5m can be reached, limiting projection to 2m.

In COMPAC supports, the maximum line is limited to 4.5 m.

Caractéristiques et les usages

Système pouvant être utilisé dans le montage de stores ne dépassant pas une largeur maximale de 4 m et une avancée de 2,50 m.

On pourra atteindre une largeur maximale de 5 m en limitant l'avancée à 2 m.

Pour les supports COMPAC, la largeur maximale est limitée à 4,5 m.

Eigenschaften und Anwendungen

Markisensystem mit einer Linie von maximal 4 m und einer Ausladung von 2,50 m.

Bei einer Ausladung von 2 m kann eine maximale Linie von 5 m erreicht werden.

Bei COMPAC wird die maximale Länge auf 4,5 m begrenzt.

EL MÁS MODERNO, COMPACTO, LIGERO Y RESISTENTE DE SU CATEGORÍA

THE MOST MODERN, COMPACT, LIGHTWEIGHT AND RESISTANT OF ITS CLASS
LE PLUS MODERNE, COMPACT, LÉGER ET ROBUSTE DE SA CATÉGORIE
DAS MODERNSTE, KOMPAKTESTE, LEICHTESTE UND WIDERSTANDSFÄHIGSTE IN SEINER KLASSE

El Sistema COMPAC se ha diseñado bajo los estándares de última generación que equilibran perfectamente las equivalencias entre perfiles, piezas, grosores y resistencias, de manera que consigue ser el sistema de brazo articulado más compacto, ligero y resistente de su gama en el mercado.

The COMPAC system is designed according to the latest standards that perfectly balance equivalences between profiles, parts, thicknesses and strengths, making it the most compact, lightweight, and resistant of all articulated arms systems in it´s class on the market.

Le système COMPAC a été conçu selon les normes de dernière génération qui équilibrent parfaitement les équivalences entre les profilés, les pièces, les épaisseurs et les résistances ; on obtient ainsi le système de bras articulé le plus compact, léger et robuste de sa catégorie sur le marché.

Das COMPAC System wurde nach den neuesten Standards entwickelt. Diese bringen die Entsprechungen zwischen Profilen, Teilen, Stärken und Widerständen in ein perfektes Gleichgewicht, sodass es das kompakteste, leichteste und widerstandsfähigste Gelenkarmsystem auf dem Markt ist.

Sistema Compac

Despiece - Compac parts - Pièces de Compac - Komponenten der Compac

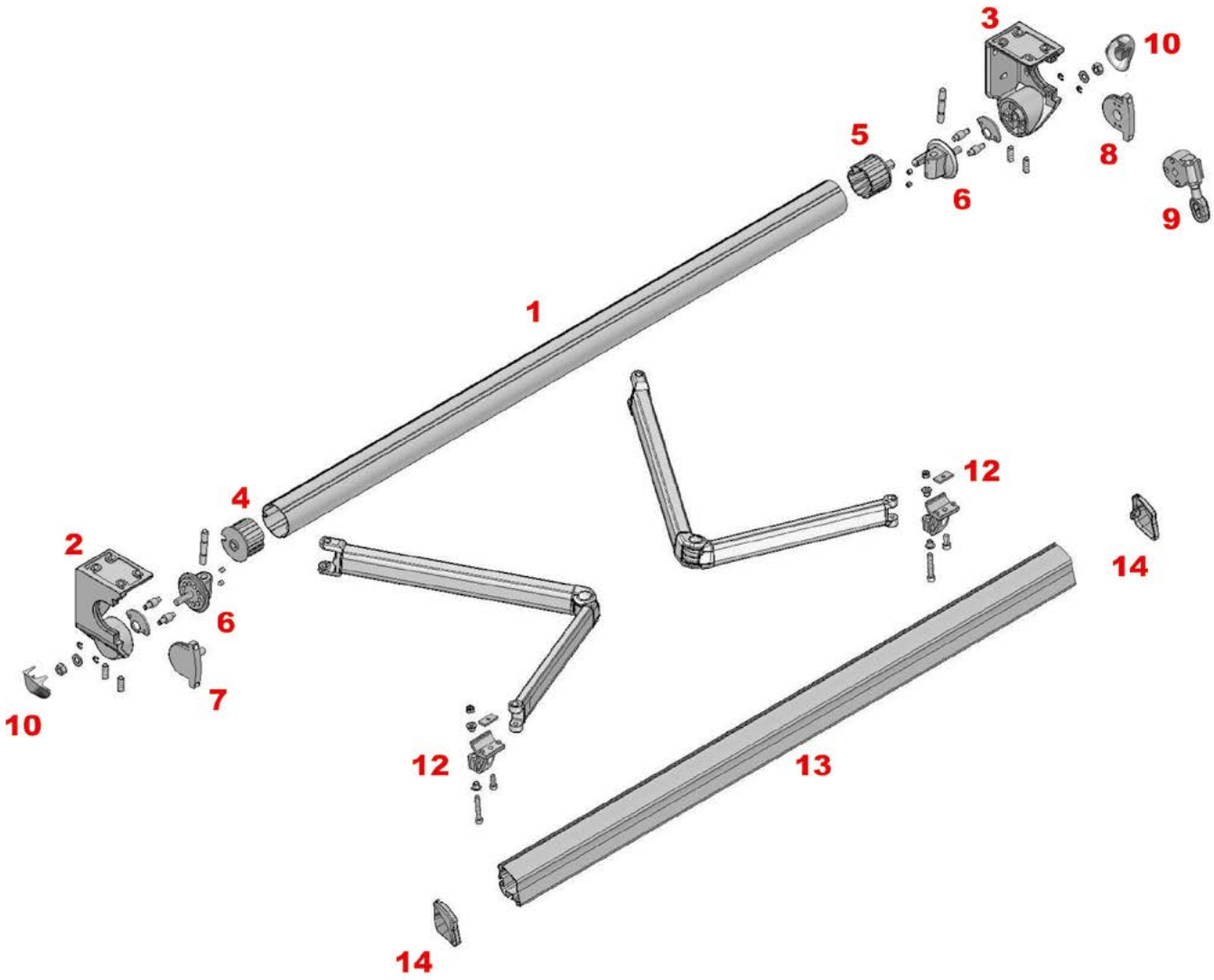

1: Tubo de enrolle
2: Soporte Compac izquierdo
3: Soporte Compac derecho
4: Casquillo punta sin eje
5: Casquillo máquina
6: Rótula Compac
7: Acople punta
8: Acople máquina
9: Máquina
10: Tapón soporte
11: Juego brazos Compac
12: Terminal Cazorla
13: Perfil de carga Delfín
14: Tapón perfil de carga

1: Roller tube
2: Left Compac support
3: Right Compac support
4: Bushing tip without shaft
5: Machine bushing
6: Compac joint
7: End coupling
8: Machine coupling
9: Machine
10: Compac support cap
11: Compac arm kit
12: Cazorla terminal
13: Delfin load profile
14: Load profile cap

1: Tube d'enroulement
2: Support Compac gauche
3: Support Compac droit
4: Embout côté opposé au treuil sans axe
5: Embout treuil
6: Rotule Compac
7: Raccord côté opposé au treuil
8: Raccord treuil
9: Treuil
10: Cache support
11: Jeu bras Compac
12: Griffe Cazorla
13: Barre de charge Delfin
14: Cache barre de charge

1: Tuchwalze
2: linke Halterung Compac
3: rechte Halterung Compac
4: Buchsenstift ohne Achse
5: Maschinenbuchse
6: Kugelgelenk
7: Verbindung Spitze
8: Verbindung Maschine
9: Maschine
10: Stopfen Halterung
11: Set Arm Compac
12: Terminalsatz Cazorla
13: Fallstange Delfin
14: Fallstangelabdeckung

Ref.: 304200_ _

Juego Soportes Compac
Compac supports kit
Jeu Supports Compac
Haltersatz Compac

Ref.: 300500_ _

Juego Terminales SP
SP Terminal Kit
Jeu Griffe SP
Terminalsatz SP

Ref.: 302500__

Juego Soportes Epsylon
Epsylon supports kit
Jeu Supports Epsylon
Haltersatz Epsylon

Ref.: 304100_ _

Juego Soportes Compac + Juego Terminales SP
Compac Supports Kit + SP Terminal Kit
Jeu Supports Compac + Jeu Griffe SP
Haltersatz Compac + Terminalsatz SP

Ref.: 304000_ _

Juego Soportes Compac + Juego Terminales Cazorla
Compac Supports Kit + Cazorla Terminal Kit
Jeu Supports Compac + Jeu Griffe Cazorla
Haltersatz Compac + Terminalsatz Cazorla

Ref.: 300400_ _

Juego Terminales Cazorla
Cazorla Terminal Kit
Jeu Griffe Cazorla
Terminalsatz Cazorla

Ref.: 301900_ _

Juego Soportes Epsylon + Juego Terminales SP
Epsylon Supports Kit + SP Terminal Kit
Jeu Supports Epsylon + Jeu Griffe SP
Haltersatz Epsylon + Terminalsatz SP

Ref.: 301800_ _

Juego Soportes Epsylon + Juego Terminales Cazorla
Epsylon Supports Kit + Cazorla Terminal Kit
Jeu Supports Epsylon + Jeu Griffe Cazorla
Haltersatz Epsylon + Terminalsatz Cazorla

Ref.: 3125_ _ _ _

Juego Brazo Compac
Compac Arm Kit

Jeu Bras Compac
Armsatz Compac

Sistema Compac

Datos Técnicos - Technical Data - Données Techniques - Technische Daten

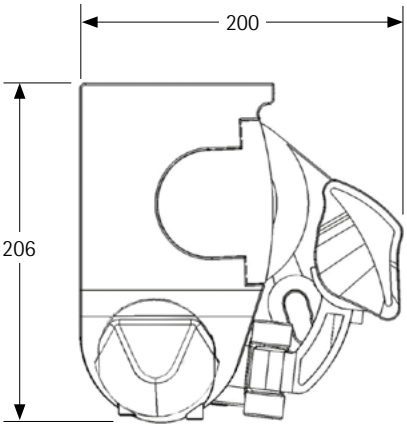

SOPORTE COMPAC
COMPAC SUPPORT
SUPPORT COMPAC
HALTER COMPAC

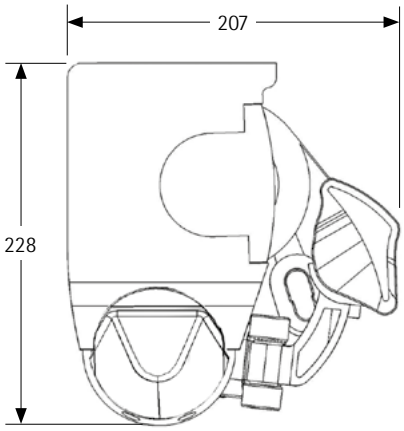

SOPORTE EPSYLON
EPSYLON SUPPORT
SUPPORT EPSYLON
HALTER EPSYLON

SOPORTE COMPAC y EPSYLON COMPAC AND EPSYLON SUPPORT SUPPORT COMPAC ET EPSYLON / HALTER COMPAC UND EPSYLON		
MEDIDAS DEL TUBO DE ENROLLE ROLLING TUBE SIZE - MESURES DU TUBE D'ENROULEMENT MASSE DER TUCHWALZE		
MÁQUINA 1:11 MACHINE MACHINE GETRIEBE	MOTOR CON SOPORTE MOTOR SUPPORT MOTEUR AVEC SUPPORT MOTORHALTER	MOTOR SIN SOPORTE MOTOR WITHOUT SUPPORT MOTEUR SANS SUPPORT MOTOR OHNE HALTER
LT-85 mm.	LT-70 mm.	LT-60 mm.

NOTA: LT= Línea total
NOTE: LT = Total line
REMARQUE : LT = Largeur totale
ANMERKUNG: LT = Gesamtlänge

LINEAS MÍNIMAS (tapas incluídas) MINIMUM LENGHT (caps included) - LONGUEUR MINIMUM (tapas dont) MINDESTLÄNGE (inkl. Abdeckungen)						
SALIDA BRAZO (m) ARM PROJECTION AVANCÉE BRAS ARMAUSLADUNG	1,25	1,5	1,75	2	2,25	2,5
LINEAS MÍNIMAS (m) MINIMUM LENGHT LONGUEUR MINIMUM MINDESTLÄNGE	1,67	1,92	2,17	2,42	2,69	2,92

ÁBACO DE MOTOR (salida hasta 2,5 m) MOTOR ABACO (Even Projection 2,5 m.) - ABACO MOTEUR (avancée jusqu'à 2,5 m.) MOTORABAKUS (ausfahren bis zu 2,5 m)					
* Ejes de enrollamiento diámetro 70 mm Rolling axis diameter 70 mm. - Diamètre axe d'enroulement 70 mm. Tuchwalze Durchmesser 70 mm.					
Ø70 SALIDA (m) PROJECTION AVANCÉE AUSLADUNG	1,5	1,75	2	2,25	2,50
LÍNEA HASTA 5 m. 2 BRAZOS LENGHT UP TO 5 m. 2 arms LONGUEUR JUSQU'À 5 m. 2 bras LÄNGE BIS 6 m. 2 arms	30/17	30/17	35/17	35/17	40/17

SOPORTE COMPAC COMPAC SUPPORT - SUPPORT COMPAC - HALTER COMPAC		
SALIDA MÁXIMA MAXIMUM PROJECTION MAXIMUM AVANCÉE MAXIMALES AUSLADUNG	LÍNEA MÁXIMA MAXIMUM LENGHT MAXIMUM LONGUEUR MAXIMALE LÄNGE	ENROLLE MÁXIMO MAXIMUM ROLLING MAXIMUM ENROULEMENT MAX. AUFROLLEN
2,5 m.	4 m.	TUBO / TUBE Ø 70 mm. = 2,5 metros
2 m.	4,5 m.	TUBO / TUBE Ø 80 mm. = 2 metros

SOPORTE EPSYLON EPSYLON SUPPORT - SUPPORT EPSYLON - HALTER EPSYLON	
SALIDA MÁXIMA MAXIMUM PROJECTION MAXIMUM AVANCÉE MAXIMALES AUSLADUNG	LÍNEA MÁXIMA MAXIMUM LENGHT MAXIMUM LONGUEUR MAXIMALE LÄNGE
2,5 m.	5 m.

RESISTENCIA AL VIENTO / Clasificación de producto
WIND RESISTANCE / Classification of product
RESISTANCE AU VENT / Classification du produit
WINDFESTIGKEIT / Produktklassifizierung

CLASE 2 38 Km/h. **CLASE 1** 28 Km/h.

SALIDA (m) PROJECTION AVANCÉE AUSLADUNG	1,5	2	2,5	3	3,5	4	4,5	5
1,25								
1,5								
1,75								
2								
2,25								
2,5								

Ensayo de resistencia al viento, realizado conforme a la norma EN 13561:2015
Wind resistance test conducted according to standard EN 13561:2015
Test de résistance au vent, réalisé conformément à la norme EN 13561:2015
Windfestigkeit geprüft nach Norm EN 13561:2015

brazos articulados